ウインターカップ2025　令和7年度 第78回全国高等学校バスケットボール選手権大会　岡山県予選会

男子

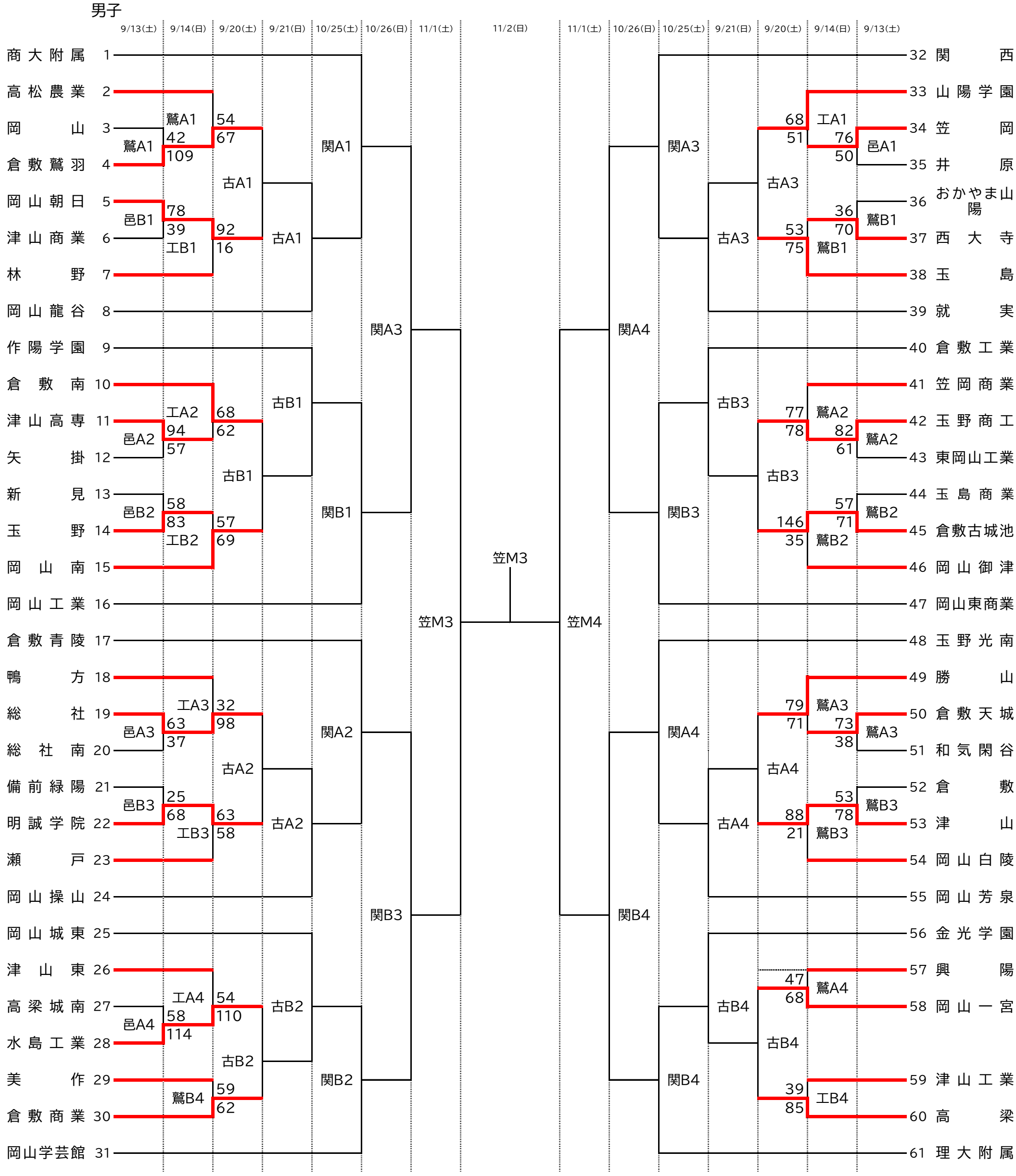

【試合会場】

9／13:邑→邑久高校、鷲→倉敷鷲羽高校
9／14:工→津山工業高校、鷲→倉敷鷲羽高校
9／20:古→倉敷古城池高校
9／21:古→倉敷古城池高校
10／25, 26:関→関西高校
11／1, 2:笠→笠岡総合体育館

【試合時間】

9/13(土)～10/26(日)	11/1(土)	11/2(日)
1　10:00	1　10:00	1　10:00
2　11:30	2　11:40	2　11:40
3　13:00	3　13:20	3　13:20
4　14:30	4　15:00	

ウインターカップ2025　令和7年度 第78回全国高等学校バスケットボール選手権大会　岡山県予選会

女子

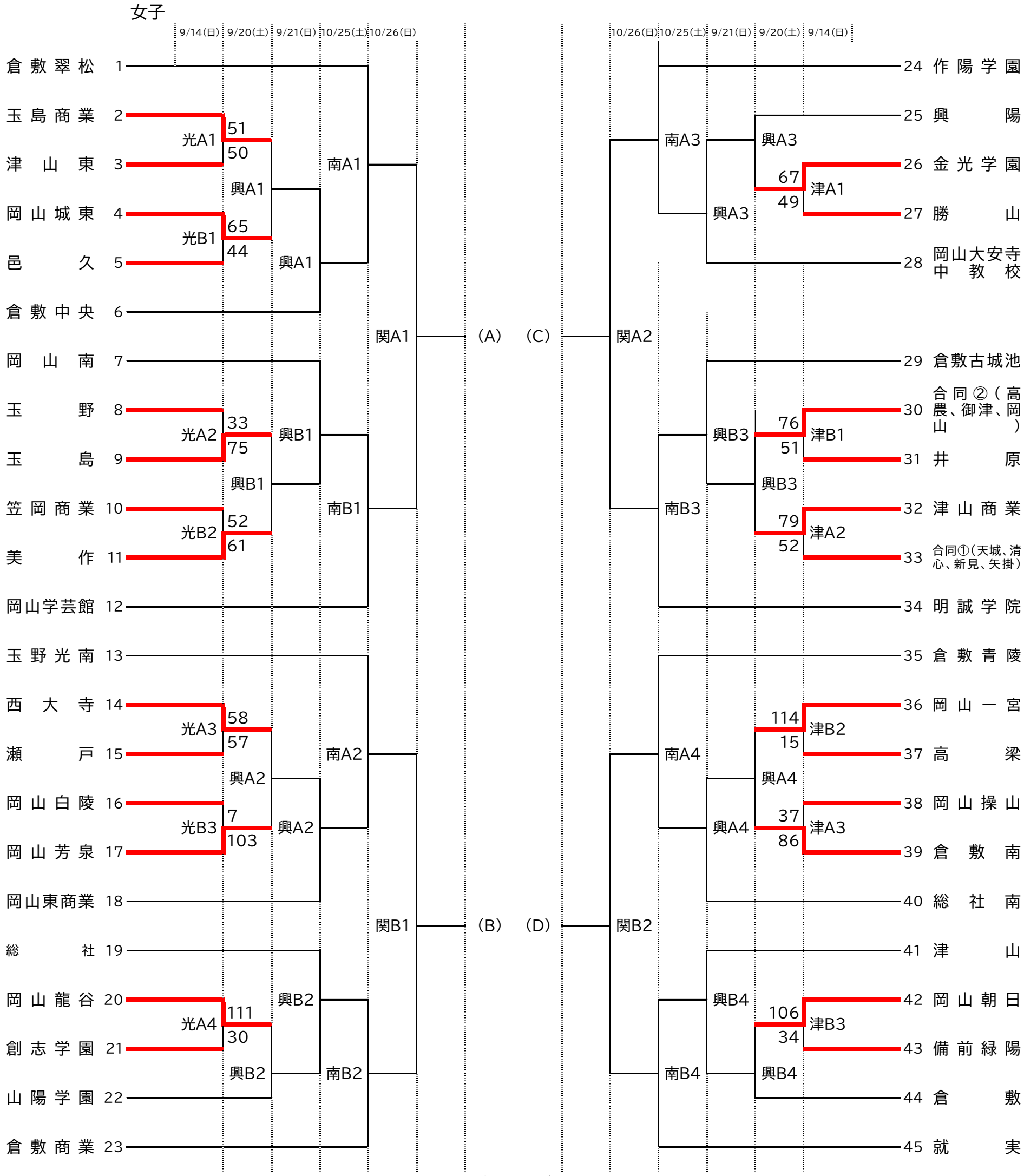

決勝リーグ

試合	10月31日(金) 岡山市総合文化体育館	11月1日(土) 笠岡総合体育館	11月2日(日) 笠岡総合体育館
1	C VS D	B VS D	C VS B
2	A VS B	A VS C	D VS A

【試合会場】

9／14:津→津山高校、光→玉野光南高校

9／20, 21:興→興陽高校

10／25:南→岡山南高校

10／26:関→関西高校

10／31:岡山市総合文化体育館

11／1, 2:笠→笠岡総合体育館

【試合時間】

9/14(日)～10/31((金))	11/1(土)	11/2(日)
1 10:00	1 10:00	1 10:00
2 11:30	2 11:40	2 11:40
3 13:00	3 13:20	3 13:20
4 14:30	4 15:00	